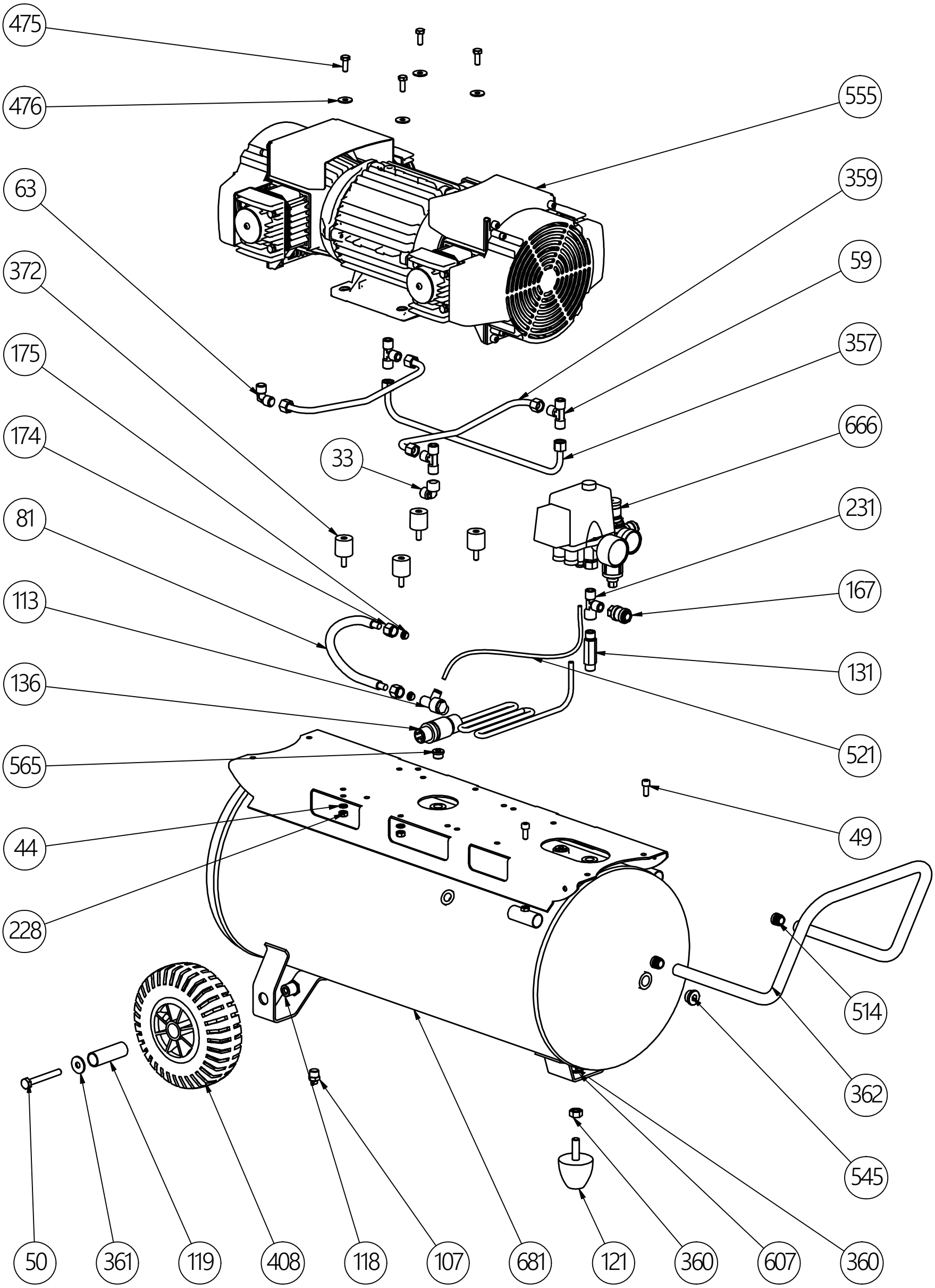

	ESK480_100_400_50_REV01	UPDATE
	CODE ESK480/100#C4F225TRU6ST	16/09/2019

www.gentilinair.com - PROPRIETA' RISERVATA "GENTILIN" S.r.l. - A TERMINI DI LEGGE E' VIETATO RIPRODURRE O COMUNICARE A TERZI IL CONTENUTO DI QUESTO DISEGNO