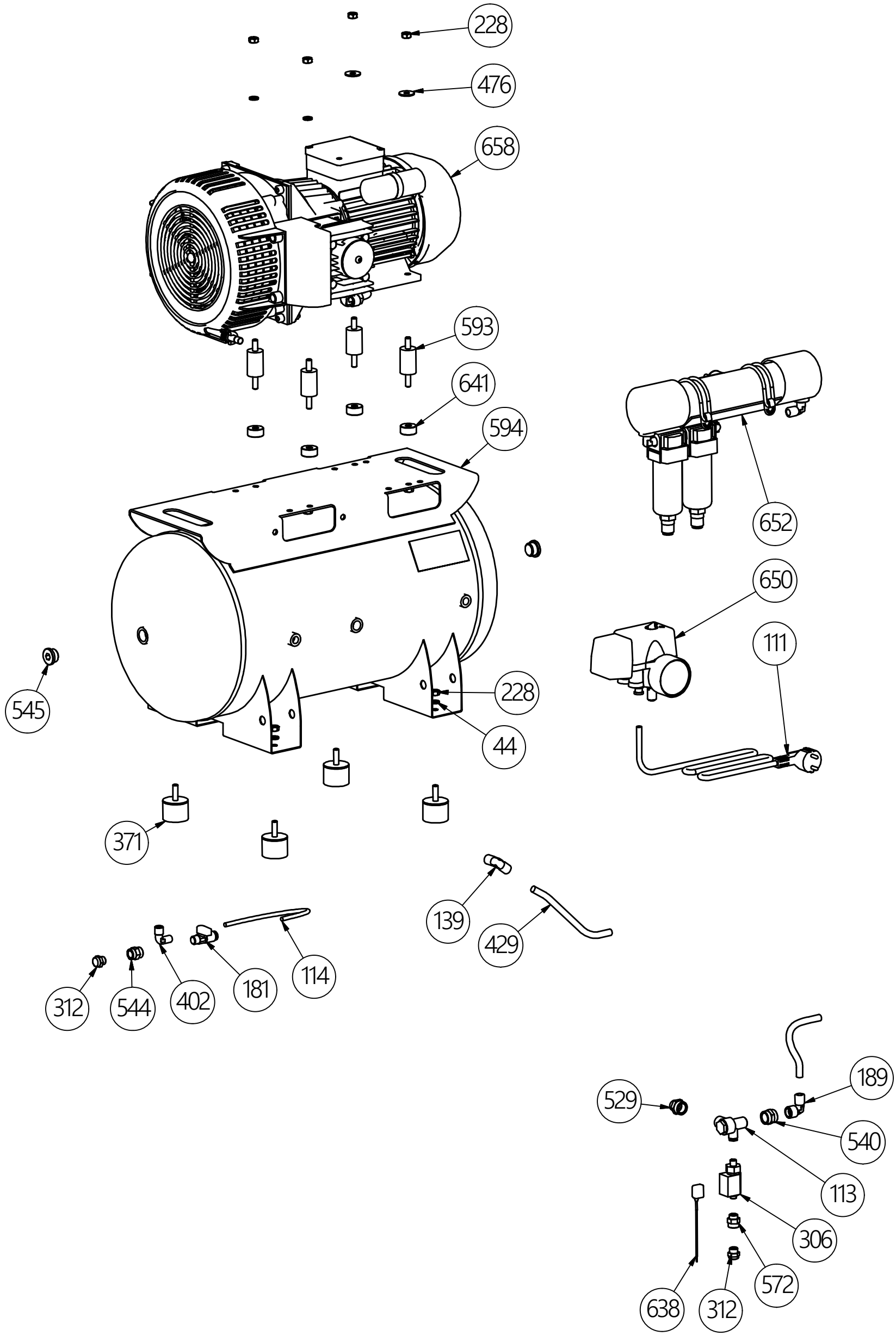

Gentilin www.gentilincompressors.com	EXP_MKH_3_40_230_50	UPDATE
	CODE MKH3-40#C0H1ST	29/03/2019

PROPRIETA' RISERVATA "GENTILIN" S.r.l. - A TERMINI DI LEGGE E' VIETATO RIPRODURRE O COMUNICARE A TERZI IL CONTENUTO DI QUESTO DISEGNO

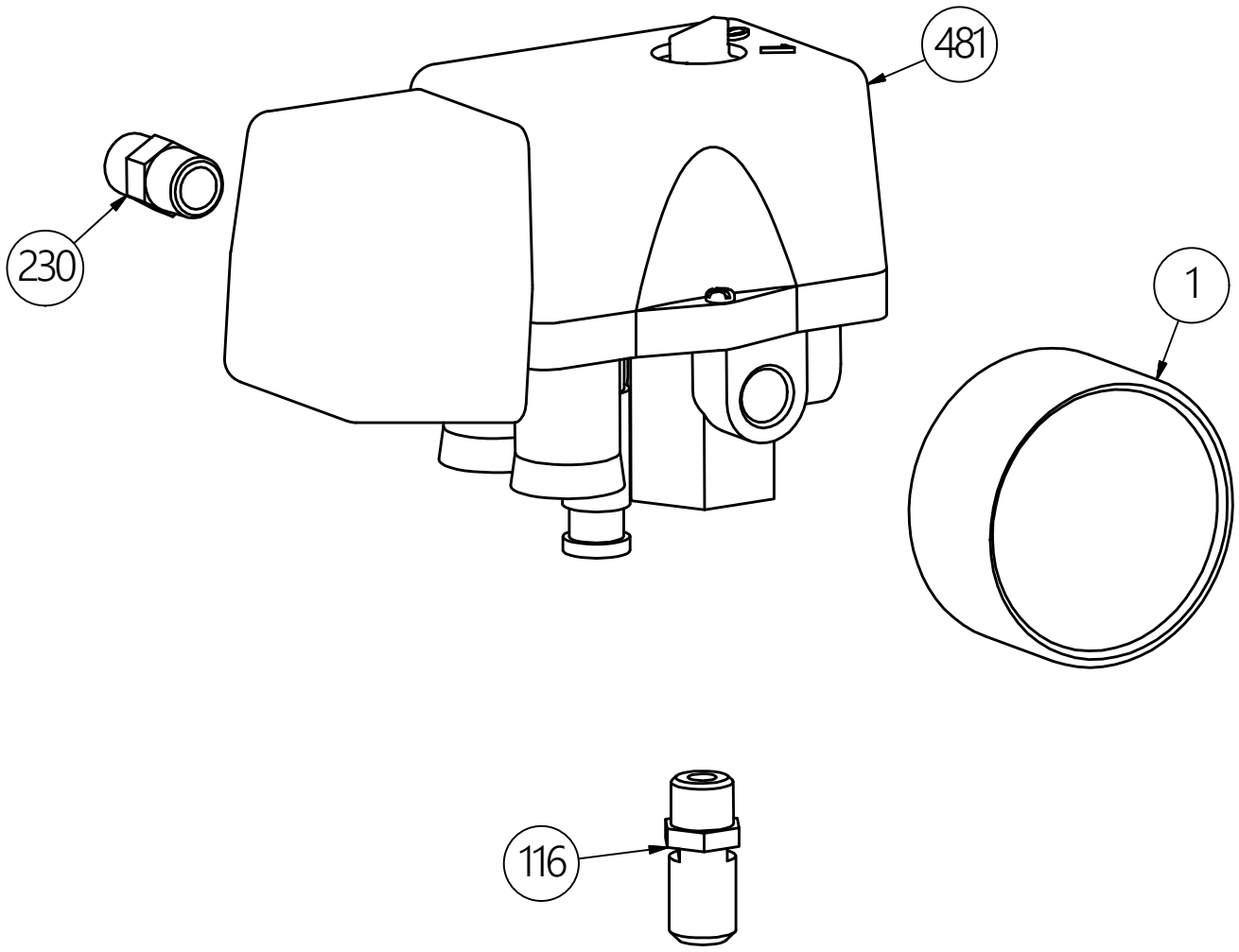

Gentilin www.gentilincompressors.com	EXP_MKH_3_40_230_50 CODE	UPDATE 29/03/2019

PROPRIETA' RISERVATA "GENTILIN" S.r.l. - A TERMINI DI LEGGE E' VIETATO RIPRODURRE O COMUNICARE A TERZI IL CONTENUTO DI QUESTO DISEGNO

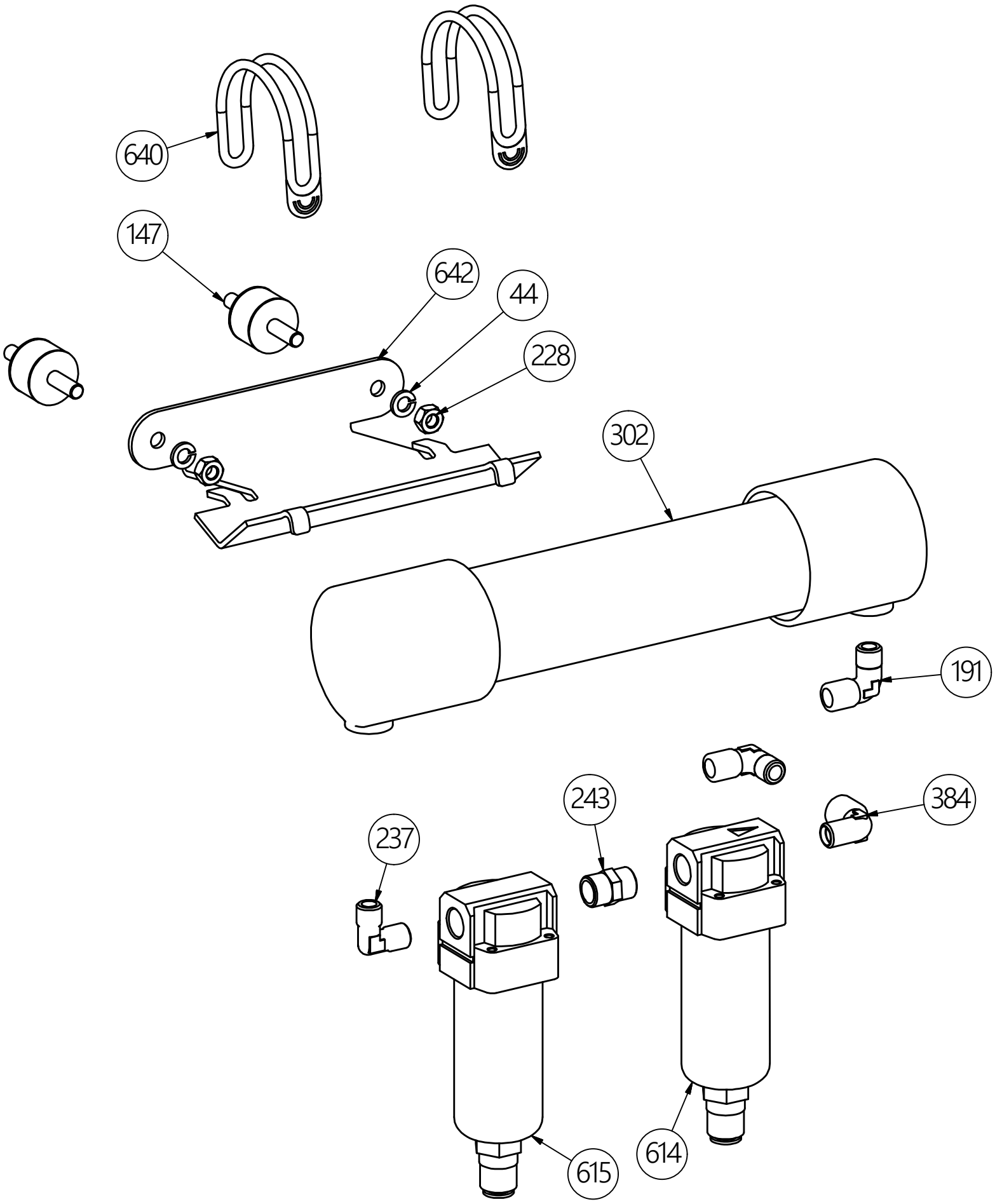

Gentilin
www.gentilincompressors.com

EXP_MKH_3_40_230_50

CODE

UPDATE
29/03/2019

PROPRIETA' RISERVATA "GENTILIN" S.r.l. - A TERMINI DI LEGGE E' VIETATO RIPRODURRE O COMUNICARE A TERZI IL CONTENUTO DI QUESTO DISEGNO