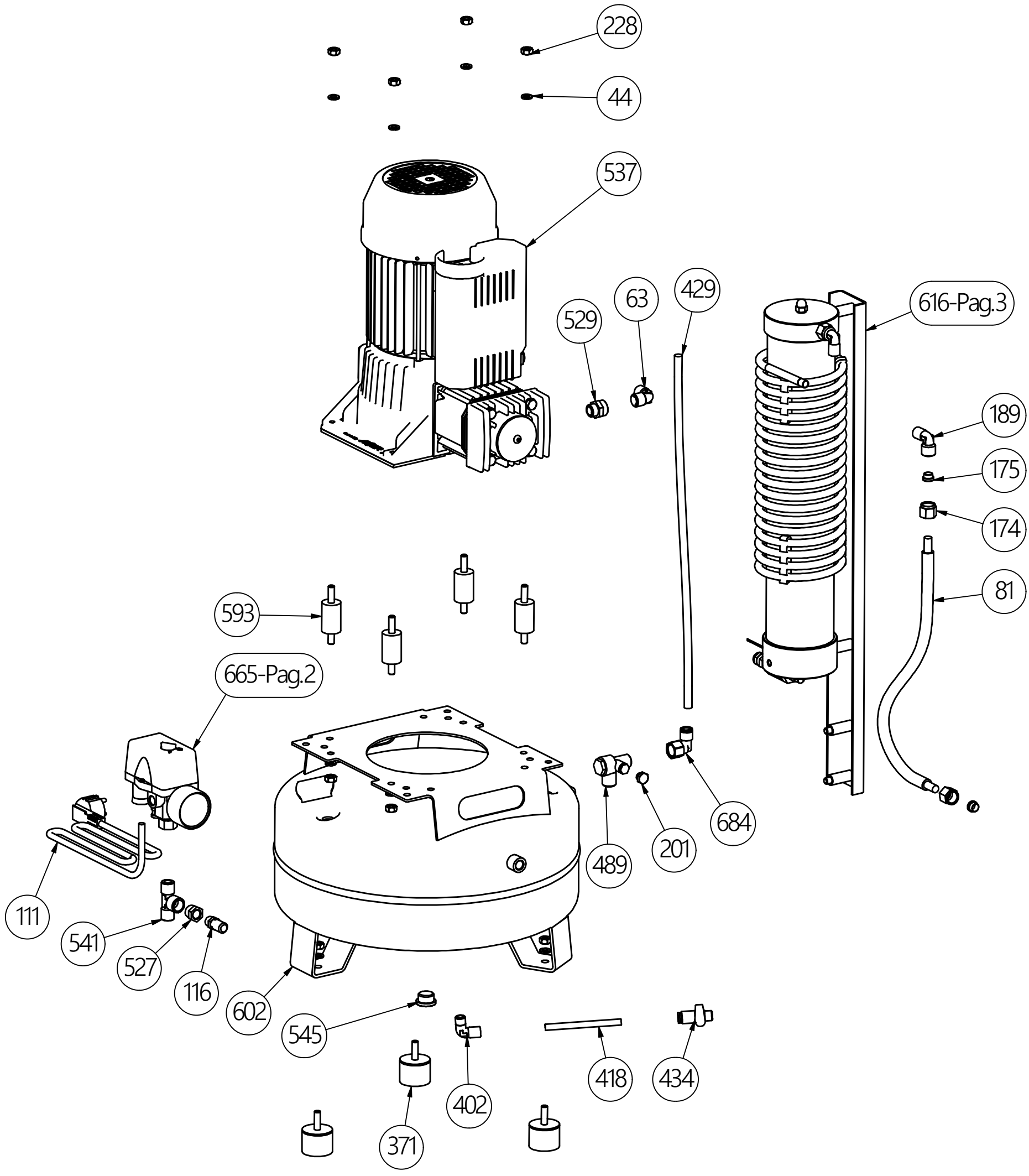

Gentilin
www.gentilincompressors.com

DSF_1_25_230_50

CODE
DSF1-25#C3F4ST

UPDATE
25/02/2019

PROPRIETA' RISERVATA "GENTILIN" S.r.l. - A TERMINI DI LEGGE E' VIETATO RIPRODURRE O COMUNICARE A TERZI IL CONTENUTO DI QUESTO DISEGNO

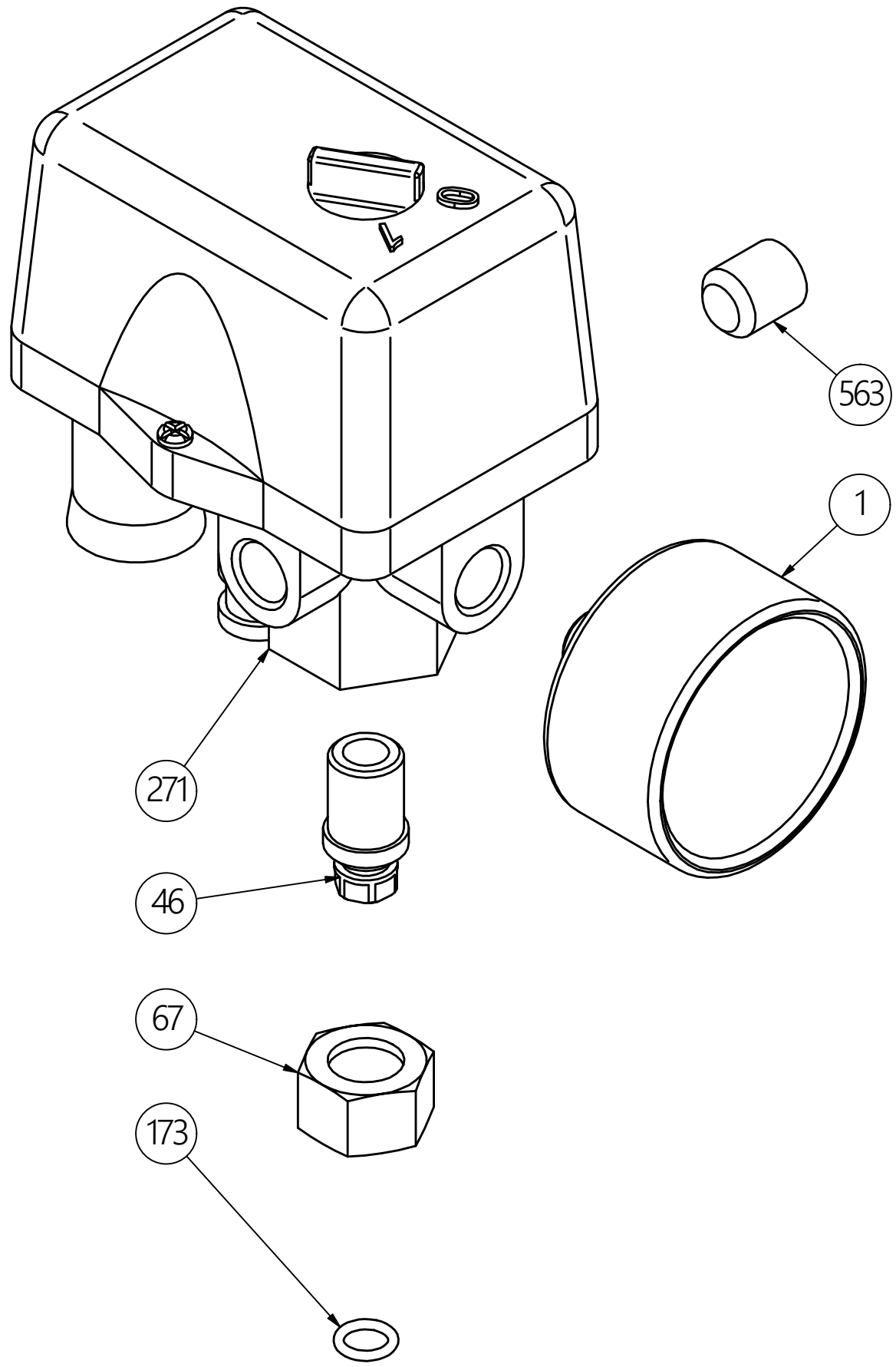

Gentilin www.gentilincompressors.com	DSF_1_25_230_50	UPDATE 25/02/2019
	CODE PAG.2	

PROPRIETA' RISERVATA "GENTILIN" S.r.l. - A TERMINI DI LEGGE E' VIETATO RIPRODURRE O COMUNICARE A TERZI IL CONTENUTO DI QUESTO DISEGNO

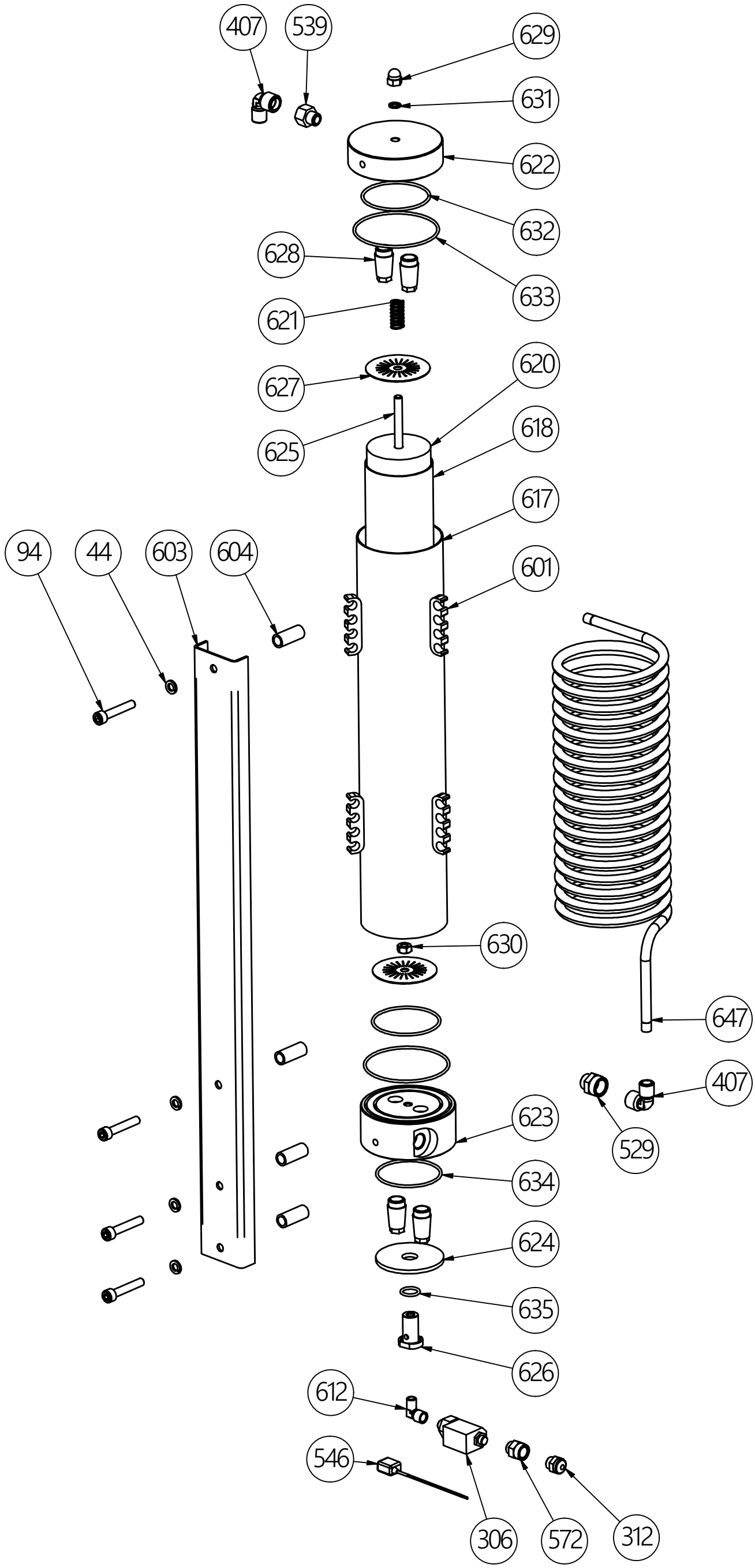

Gentilin www.gentilincompressors.com	DSF_1_25_230_50	UPDATE
	CODE PAG.3	25/02/2019

PROPRIETA' RISERVATA "GENTILIN" S.r.l. - A TERMINI DI LEGGE E' VIETATO RIPRODURRE O COMUNICARE A TERZI IL CONTENUTO DI QUESTO DISEGNO