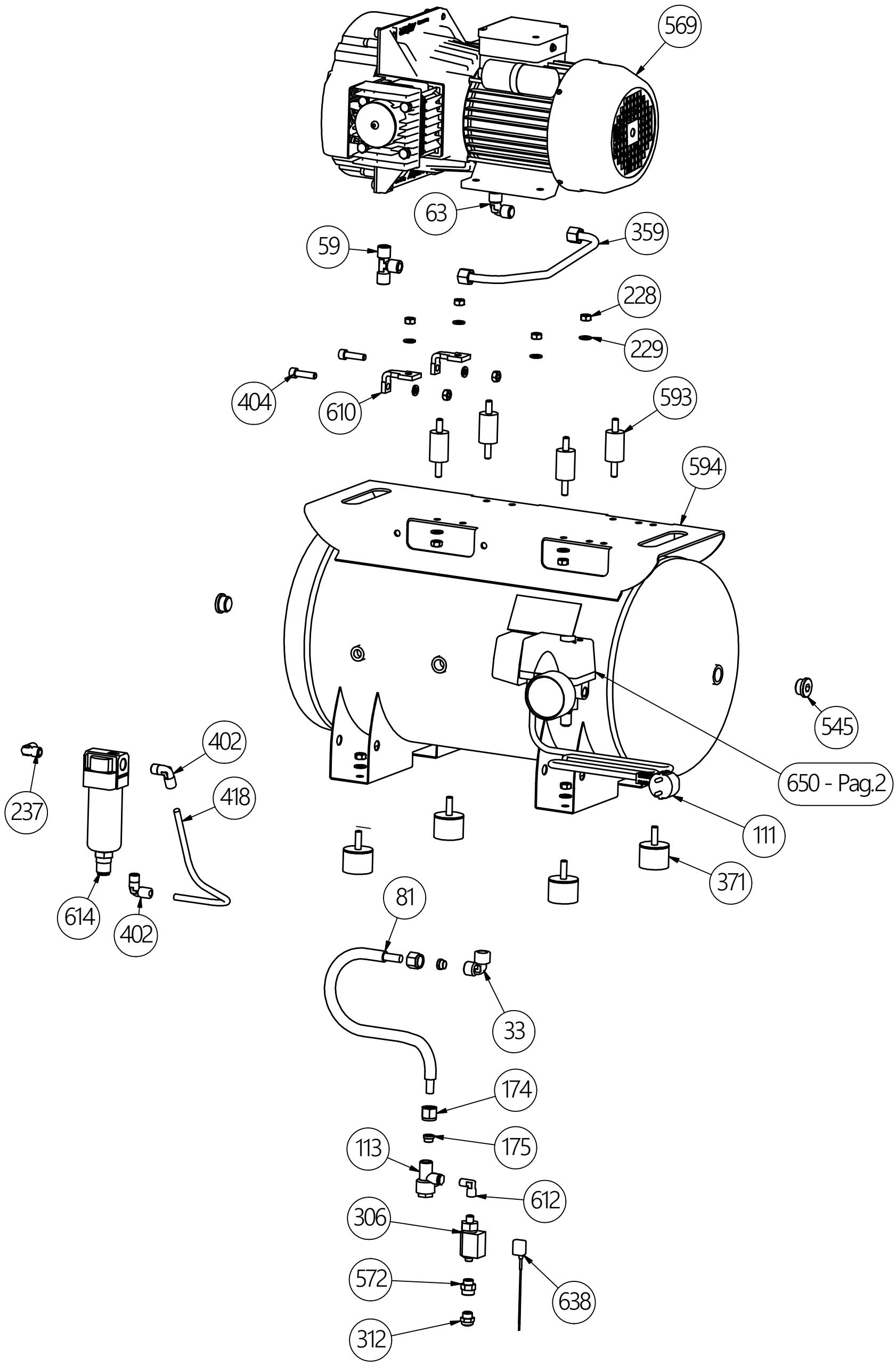

Gentilin www.gentilincompressors.com	EXP_MKA_3_40_230_50 CODE MKA3-40#C0SRST	UPDATE 29/03/2019

PROPRIETA' RISERVATA "GENTILIN" S.r.l. - A TERMINI DI LEGGE E' VIETATO RIPRODURRE O COMUNICARE A TERZI IL CONTENUTO DI QUESTO DISEGNO

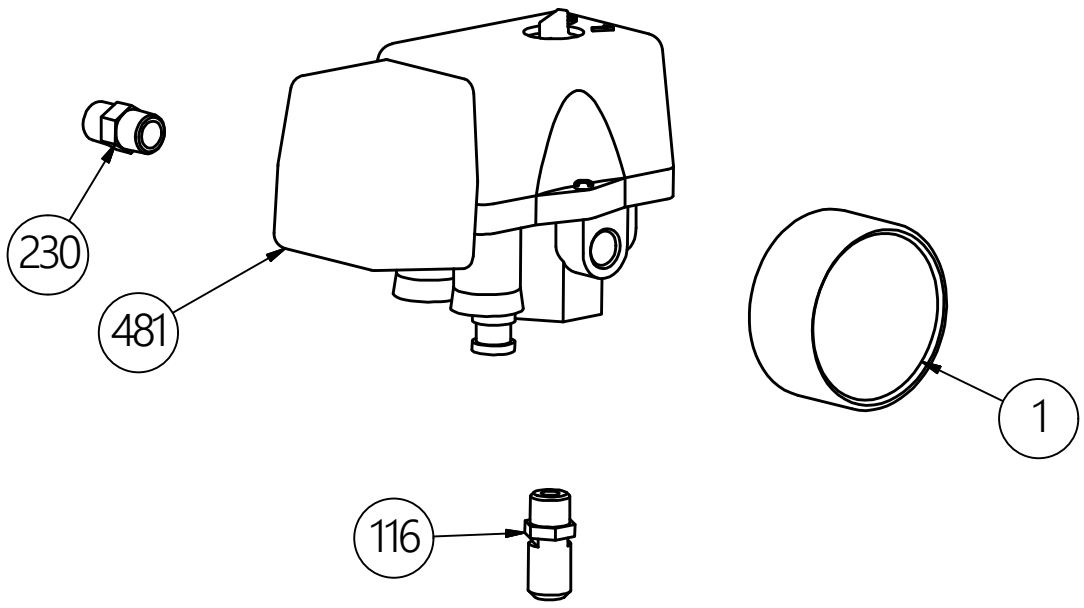

Gentilin www.gentilincompressors.com	EXP_MKA_3_40_230_50 CODE	UPDATE 29/03/2019

PROPRIETA' RISERVATA "GENTILIN" S.r.l. - A TERMINI DI LEGGE E' VIETATO RIPRODURRE O COMUNICARE A TERZI IL CONTENUTO DI QUESTO DISEGNO