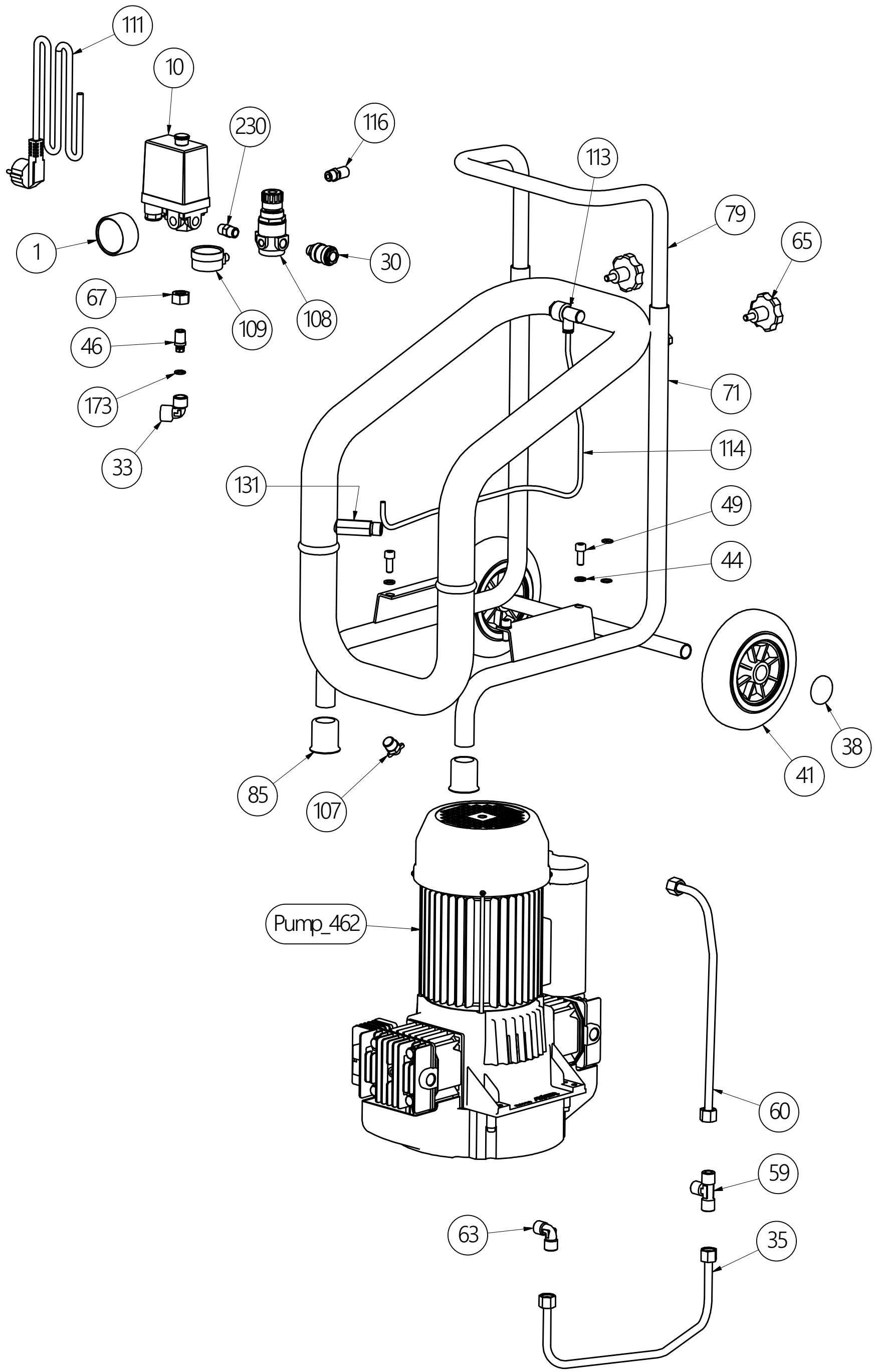


| | | |
|---|---|---|
| Gentilin www.gentilincompressors.com | EXP_C330_03_230_50_REV01 | UPDATE |
| | CODE C330/03#C1F112C1U1ST | 21/05/2019 |

PROPRIETA' RISERVATA "GENTILIN" S.r.l. - A TERMINI DI LEGGE E' VIETATO RIPRODURRE O COMUNICARE A TERZI IL CONTENUTO DI QUESTO DISEGNO